TRUMPF

Azionamento d'avanzamento TSC 200					
Transmissión de avance TSC 200					
Commande d'avance TSC 200					
Feed drive TSC 200					
Vorschubantrieb TSC 200					
订货号	备件				
No. D'ORDINE	PEZZO DI RICAMBIO				
NO. DE REF.	PIEZA DE RECAMBIO				
NO. DE REF.	PIECE DE RECHANGE				
ORDER NO.	SPARE PART				
NO BEST.-NR.	ERSATZTEIL				
1 2943194	1x				
2 2943196	2x				
3 2943193					
4 2943217					
5 2943216					
6 2943214					
7 2943215					
8 2943187					
9 2943189					
10 2943218					
11 2943219					

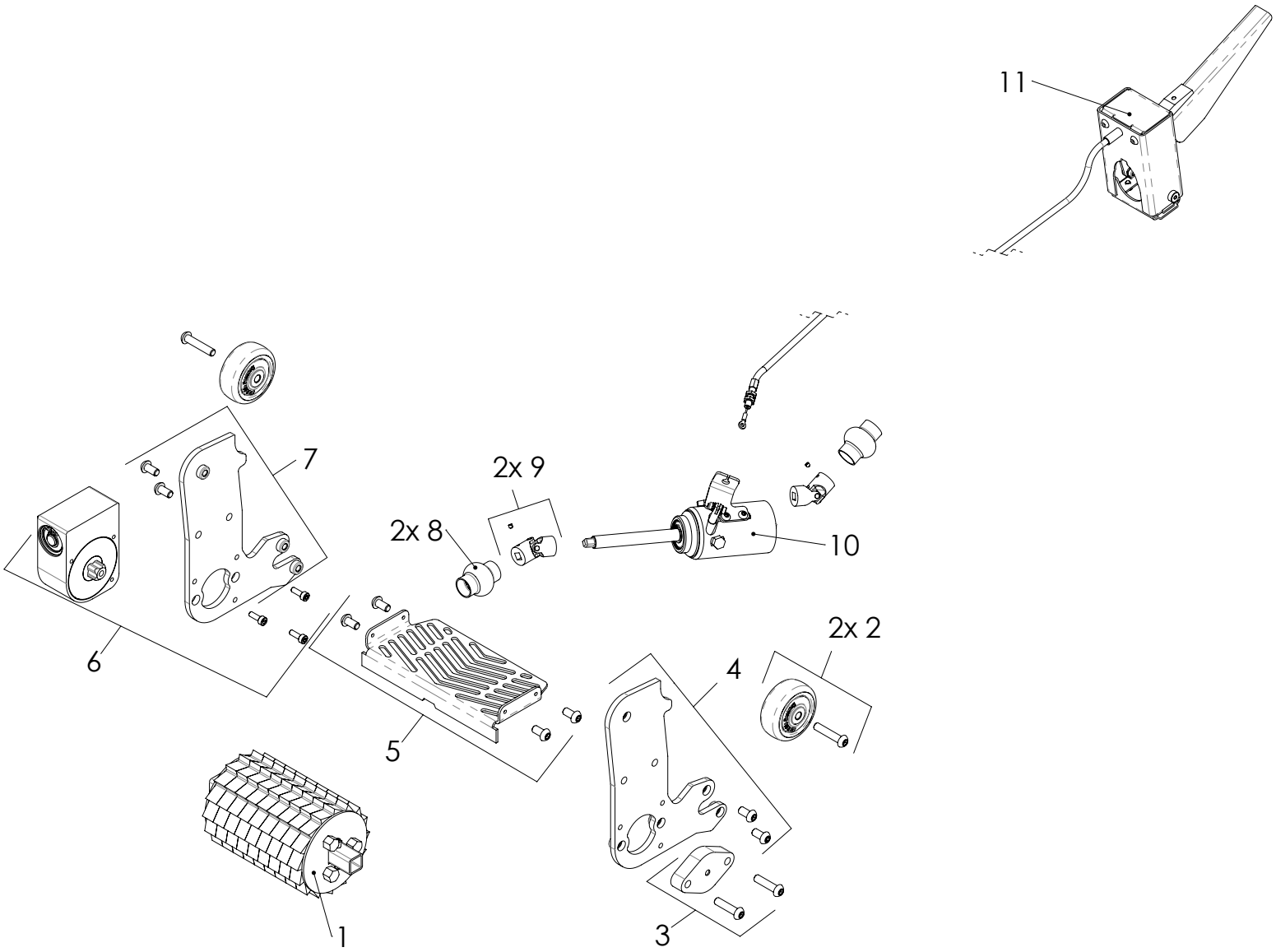
11
7
2x 9
2x 8
10
6
2x 2
4
5
1
3